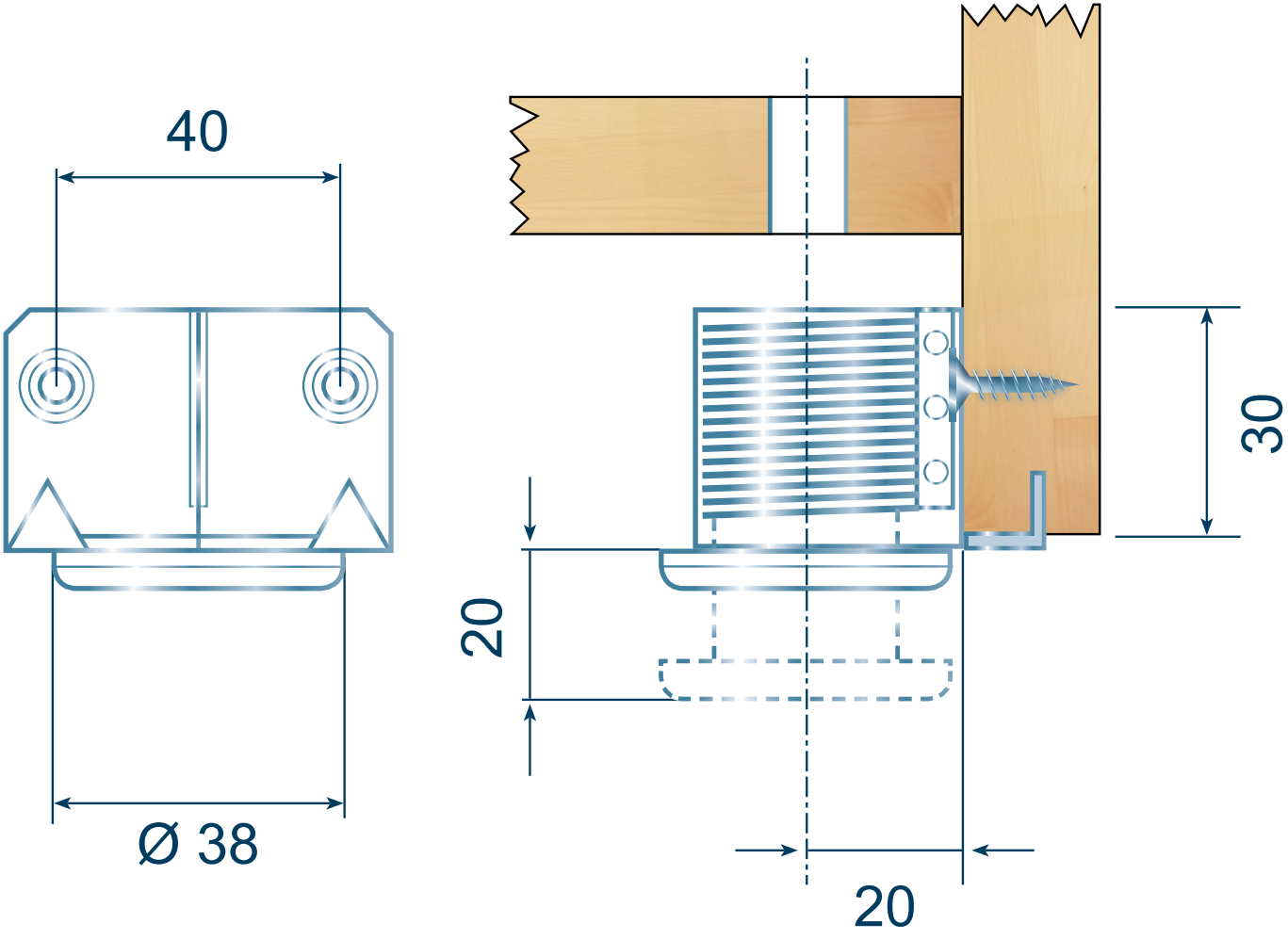
40
Ø 38
30
20
20

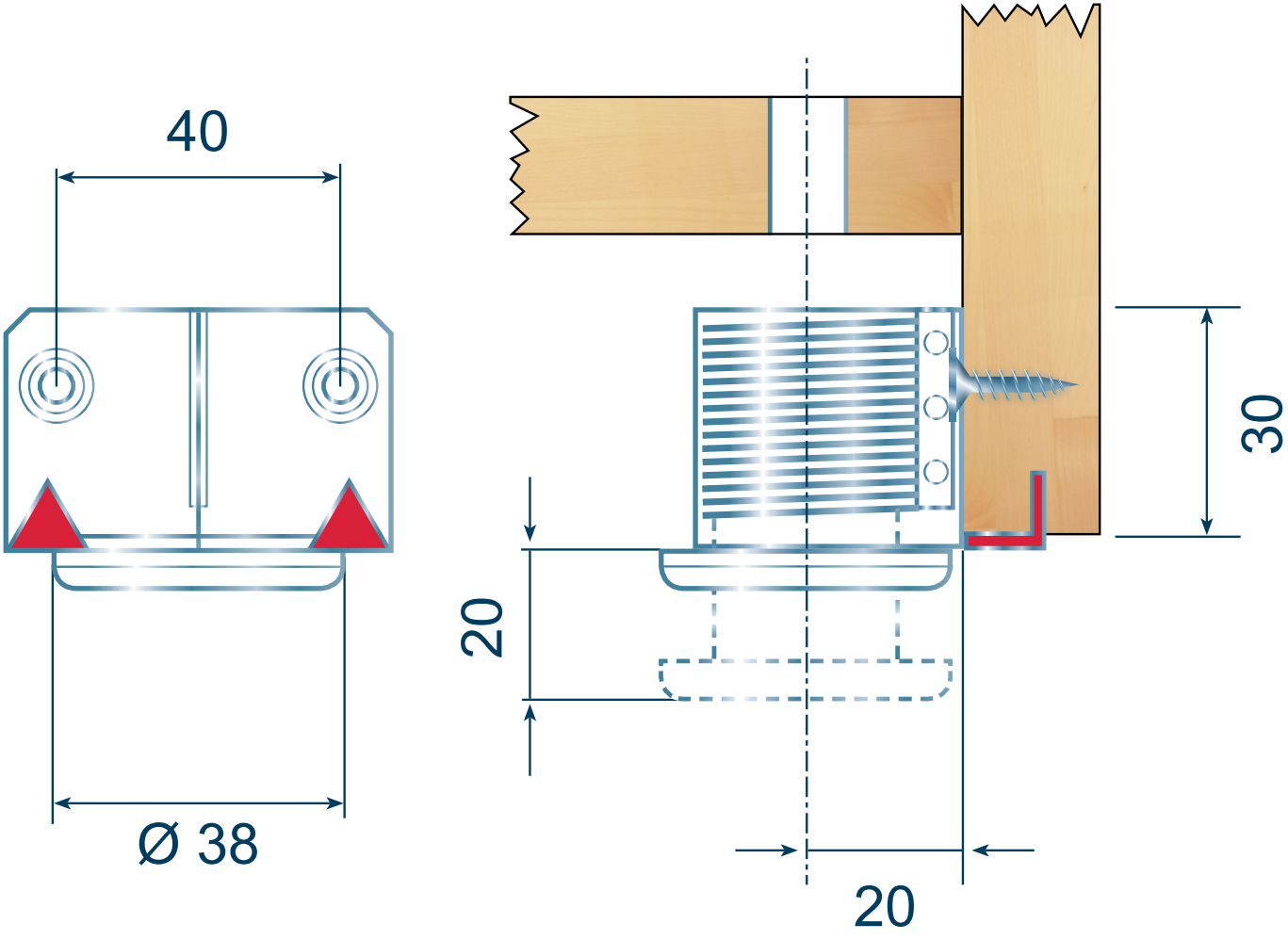
40
Ø 38
30
20
20